文件資料管制 文件資料管制 文件資料管制 All rights reserved

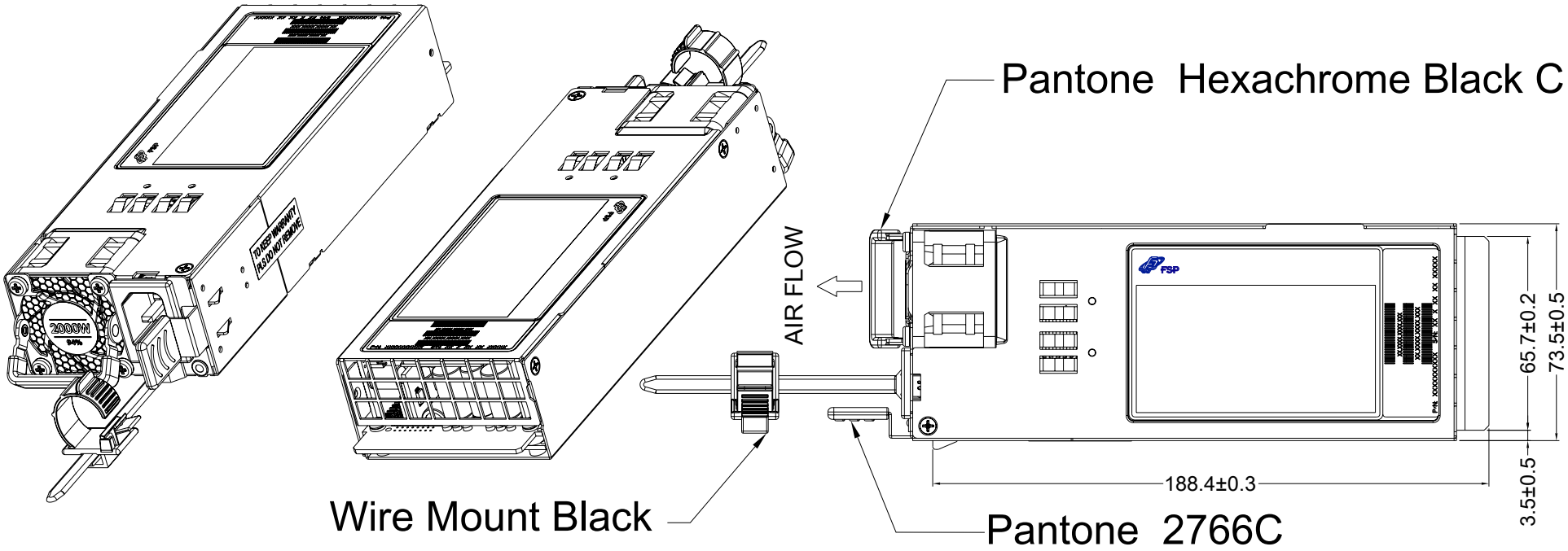

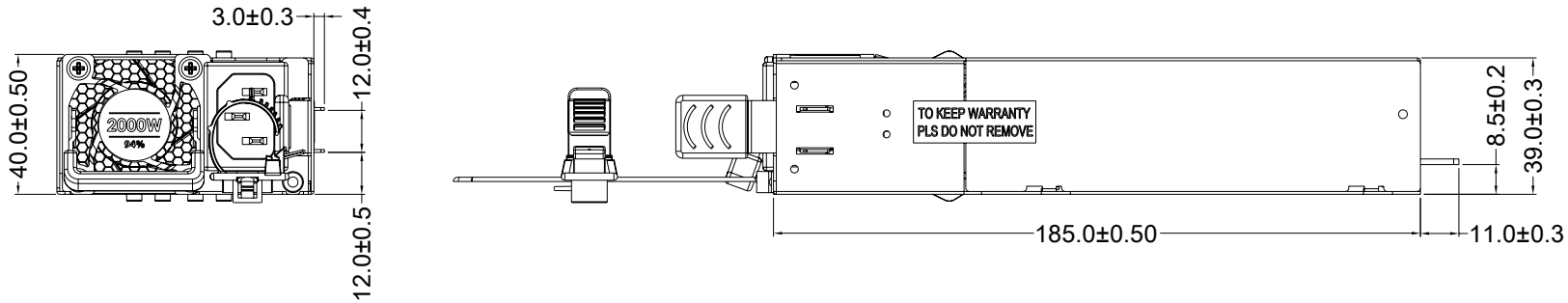

P/N.:9PA20A0600

NOTE:

1.黑色塑膠線扣出貨時,不需組裝,依生產注意事項放入指定包材位置

UNIT:mm

MODEL NO.:FSP2000-20FM		TITLE:OUTLINE		SHEET: 1 OF 1	REV:01
RD12	PE	CHECKED	DESIGN	DRAWN	DATE
				Joe	Sep.20.2019

建立時間:2019-09-20 15:17:38
OAD-00005397-R01.pdf
1/1禁止翻印外洩 All rights reserved